Raze Bollard

Famiglia di bollard robusti con fascio estensivo per un'eccellente uniformità

- Tecnologia ottica radente brevettata Flat beam®: un fascio estensivo può illuminare fino a 4 m di larghezza; alto fattore di utilizzazione con una minima perdita di flusso, in quanto la maggior parte della luce emessa viene proiettata sul percorso
- La distribuzione luminosa piatta e ampia riduce il numero di apparecchi installati pur mantenendo un'illuminazione continua lungo il percorso. Disponibile variante Comfort con schermo interno (Wide Path Comfort)
- Disponibile con un sensore di movimento, DALI o LRT per ridurre i consumi energetici durante le ore notturne
- Varie possibilità di montaggio: la testa può essere montata su pali di tre altezze diverse o direttamente a parete

Le immagini, i disegni e i dati fotometrici vengono forniti a scopo esclusivamente illustrativo. Per dati più specifici si prega di selezionare il singolo prodotto.

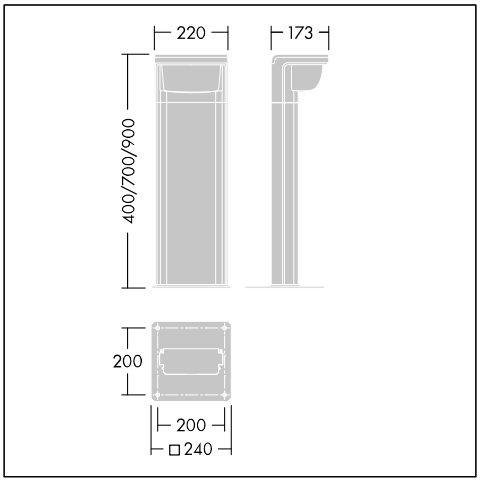

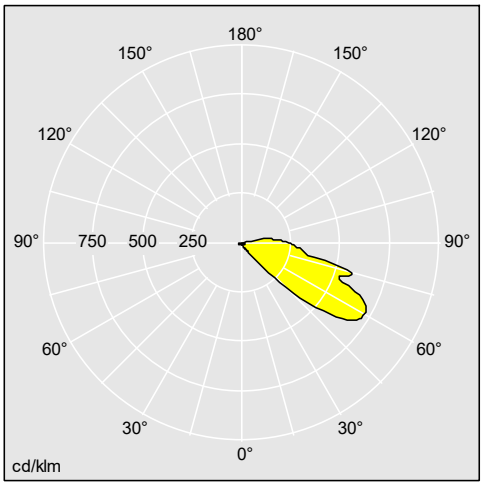

96632074

Materiali / finitura

Corpo: alluminio pressofuso (EN44300) la migliore resistenza alla corrosione. Verniciato a polveri in grigio antracite testurizzato / grigio chiaro/ nero, altri colori RAL su richiesta. Installabile in ambienti marini.
Chiusura: policarbonato satinato stabilizzato agli UV
Fissaggi: acciaio inox
Finestra rilevatore di movimento: policarbonato grigio antracite
Piastra flangiata saldata al palo
Protezione contro le sovratensioni 6kV (10kV come variante)
Alta resistenza del bollard (20 joules e 200 kg)

Installazione / Montaggio

Bollard di altezza totale di 40, 70 o 90cm, montaggio con flangia, flangia: 200x200mm. Il driver è posizionato nella testa ma può essere collocato nel palo per manutenzione. La testa del bollard può essere montata a filo muro (RAW)

IP66, IK10, SC1, SC2, CE

I prodotti Thorn Lighting sono soggetti a continui sviluppi. Ci riserviamo la facoltà di apportare modifiche tecniche o formali ai nostri prodotti senza ulteriori pubblicazioni.
© Thorn Lighting

Raze Bollard

Tabella referenze

Descrizione	Codice ILCOS Spina	P (kg)	Codice SAP
Raze Bollard 400			
RAB 1L35-730 WP HF CL2 6K 400 ANT	LED	4,79	96631798
RAB 1L20 730 WPC HF CL2 6K 400 ANT	LED	4,79	92909532
Raze Bollard 700			
RAB 1L20-730 WP HF CL1 6K 700 ANT	LED	6,49	96631722
RAB 1L35-730 WP HF CL1 6K 700 ANT	LED	6,49	96631723
RAB 1L35-730 WPC HFX/R CL2 SP 700 ANT	LED	7,35	96631799
RAB 1L20-830 WPC HF CL1 6K 700 ANT	LED	6,49	96632077
RAB 1L20-830 WPC HF/R MAS CL1 6K 700 ANT	LED	7,375	96632078
RAB 1L35-830 WPC HF/R MAS CL2 6K 700 ANT	LED	7,37	96632079
RAB 1L20 730 WPC HF CL2 6K 700 ANT	LED	6,49	92909526
Raze Bollard 900			
RAB 1L35-730 WP HF CL2 6K 900 ANT	LED	7,62	96631803
RAB 1L35-730 WPC HFX/R CL2 SP 900 ANT	LED	8,48	96631804
RAB 1L35-730 WPC HF/R MAS CL1 SP 900 ANT	LED	8,55	96631806
RAB 1L35-730 WPC HF/R SLA CL1 SP 900 ANT	LED	8,5	96631807
RAB 1L20-830 WPC HF CL1 6K 900 ANT	LED	7,62	96632083
RAB 1L20-830 WPC HF/R MAS CL1 6K 900 ANT	LED	8,505	96632086
RAB 1L35-830 WPC HF/R MAS CL2 6K 900 ANT	LED	8,505	96632087
RAB 1L20 730 WPC HF CL2 6K 900 ANT	LED	7,63	92917822
Raze Wall			
RAW 1L20-730 WP HF CL1 6K ANT	LED	2,77	96631724
RAW 1L35-730 WP HF CL1 6K ANT	LED	2,77	96631725
RAW 1L35-730 WP HF CL2 6K ANT	LED	2,77	96631800
RAW 1L35-730 WP HFX CL1 6K ANT	LED	2,77	96631801
RAW 1L20-830 WPC HF CL1 6K ANT	LED	2,77	96632090
Adattatori base MGR			
MGR SPIKE RAZE/DCO/THOR/CANDLE BOL		10	96635553
MGR BASE RAZE/DCO/THOR/CANDLE BOL		6	96635554

I prodotti Thorn Lighting sono soggetti a continui sviluppi. Ci riserviamo la facoltà di apportare modifiche tecniche o formali ai nostri prodotti senza ulteriori pubblicazioni.
© Thorn Lighting