Dyana

Apparecchio a LED di alta qualità per migliorare in modo efficiente l'illuminazione urbana fino alla classe Me2

- Flessibiltà d'uso: 13 lumen output (fino a 21500 lm), montaggio testapalo o laterale e due ottiche per una vasta gamma di progetti di illuminazione dalle classi S a Me2
- Ottica a LED ad alte prestazioni Thorn R-PEC per illuminazione stradale con alta efficienza (fino a 150 lm/W)
- Apparecchio a lunga durata IP66 e IK10 in alluminio pressofuso di alta qualità
- Nuovi bracci e pali coordinati per un progetto totalmente armonizzato

Le immagini, i disegni e i dati fotometrici vengono forniti a scopo esclusivamente illustrativo. Per dati più specifici si prega di selezionare il singolo prodotto.

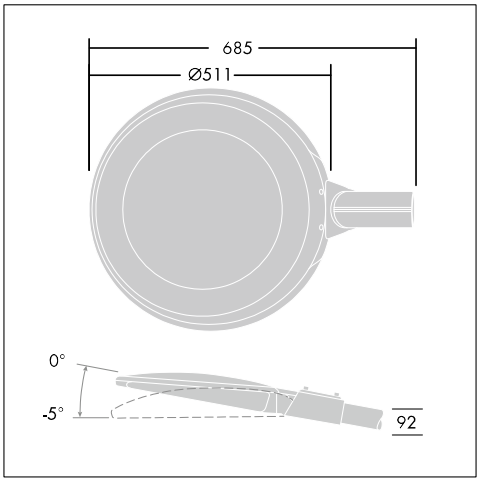

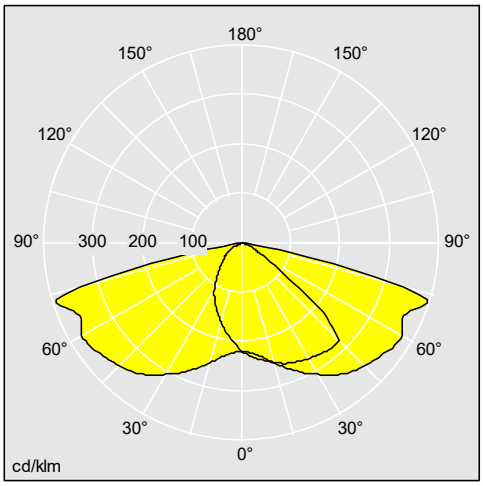

96264391

Materiali / finitura

Corpo, attacco e copertura: pressofusione d'alluminio (EN AC-47100), finitura grigio scuro testurizzato. Classe di corrosione standard: C3. Classe di corrosione standard C5 secondo ISO 9223: 2012.
Chiusura vetro piano: vetro temprato 5mm di spessore.
Guarnizioni: gomma Etilene Propilene Diammina (EPDM).

Installazione / Montaggio

Ottica stradale ottimizzata narrow road (NR) e wide street (WS) con un buon controllo e comfort. Gamma dedicata di pali e bracci Dyana (Thorn).
Montaggio ingresso laterale Ø60mm, inclinazione = 0°, -5°. Montaggio testapalo Ø60mm e Ø76mm standard, inclinazione 5°, 10°. Terminale fissato con 2 viti.
Sezione sottile solo 92mm di spessore. Apertura dall'alto. Fornito completo e pronto da installare, in un unico imballo. Peso: 12kg max.
Fornito completo e pronto da installare, in un unico imballo. Peso: 15kg max. Opzione per montaggio Ø 76 mm con accessorio.

EN60598, ENEC, IP66, IK09, IK10, Beam_Post top_2, Beam_Bracket_1, Beam_eControl_A, SC1, SC2, CE, Ta=25, LED

I prodotti Thorn Lighting sono soggetti a continui sviluppi. Ci riserviamo la facoltà di apportare modifiche tecniche o formali ai nostri prodotti senza ulteriori pubblicazioni.
© Thorn Lighting

Dyana

Tabella referenze Fornito completo di LED

Descrizione	Codice ILCOS	Spina	P (kg)	Codice SAP
Dyana LED, Bi-potenza, taglia 1				
DYA 24L70-740 NR BP 3550 CL2 L60E ANT	LED		10,838	96260745

I prodotti Thorn Lighting sono soggetti a continui sviluppi. Ci riserviamo la facoltà di apportare modifiche tecniche o formali ai nostri prodotti senza ulteriori pubblicazioni.
© Thorn Lighting