Contrast

92926511 CONT3 36L105 722 WB SWD 6K ANT

ISO 9223 C5	IP66	IK08		CE			Ta - 20 +35

Contrast

Montaggio su staffa architetturale di taglia grande con Proiettore a LED 36 LED pilotati a 1050mA e emissione estensiva. Driver LED, SwitchDim dimmerabile. Classe II, IP66, IK08. Corpo: alluminio stampato a iniezione, verniciato a polvere, antracite (simile al RAL7043) texturizzato. Compatibile con ambienti costieri. Vetro: temprato, spessore 5mm. Guarnizione: EPDM. Viti: geomet. Completo di LED 2200K

,

Misure: Ø397 x 206 mm
Potenza impegnata apparecchio: 117 W
Flusso luminoso apparecchio: 8253 lm
Efficienza apparecchio: 71 lm/W
Peso: 13,1 kg

TLG_CON3_F_M_36L.jpg

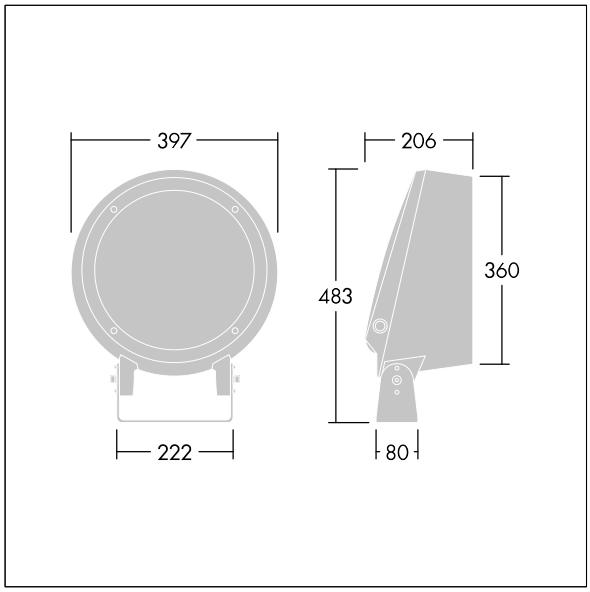

TLG_CONL_M_36-52L.wmf

Questo prodotto contiene una sorgente luminosa di classe di efficienza energetica E.

I valori contrassegnati con l'asterisco (*) sono valori di misurazione. Thorn utilizza componenti collaudati da fornitori leader, ma ci possono essere casi isolati di guasti dovuti alla tecnologia dei singoli LED. Le norme internazionali stabiliscono la tolleranza nel flusso iniziale e carico collegato al ± 10%. I valori si riferiscono a una temperatura ambiente di 25°C salvo diversa specifica.

I prodotti Thorn Lighting sono soggetti a continui sviluppi. Ci riserviamo la facoltà di apportare modifiche tecniche o formali ai nostri prodotti senza ulteriori pubblicazioni.
© Thorn Lighting

Contrast

92926511 CONT3 36L105 722 WB SWD 6K ANT

I prodotti Thorn Lighting sono soggetti a continui sviluppi. Ci riserviamo la facoltà di apportare modifiche tecniche o formali ai nostri prodotti senza ulteriori pubblicazioni.
© Thorn Lighting