Contrast

96633441 CONT3 4L50-822-40 WB NG IO ANT

ISO 9223 C5		IP66	IK08		CE		Ta - 20 +35

Contrast

Montaggio su staffa architetturale di taglia piccola con Proiettore a LED 4 LED pilotati a 500mA e emissione estensiva. ,. Precablato con connettore IP66, alimentatore da ordinare separatamente. Classe II, IP66, IK08. Corpo: alluminio stampato a iniezione, verniciato a polvere, antracite (simile al RAL7043) texturizzato. Compatibile con ambienti costieri. Vetro: temprato, spessore 5mm. Guarnizione: EPDM. Viti: geomet. Completo di LED bianco dinamico 2200-4000K

,

Misure: Ø83 x 103 mm
Potenza impegnata apparecchio: 7 W
Flusso luminoso apparecchio: 293 lm
Efficienza apparecchio: 42 lm/W
Peso: 1,03 kg

TLG_CON3_F_XS.jpg

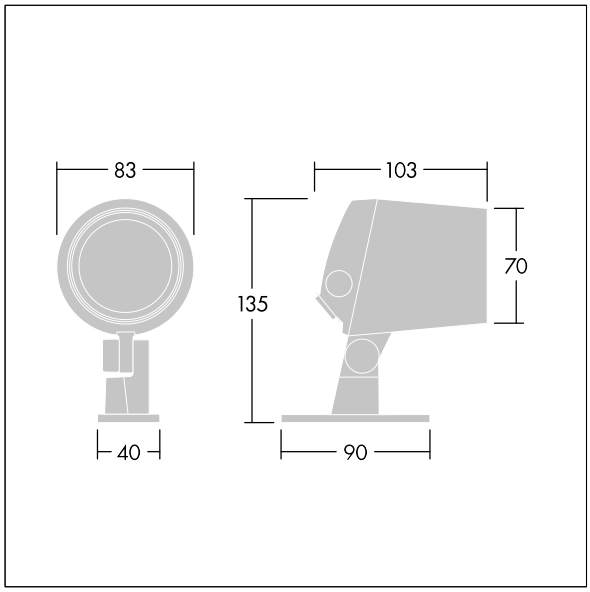

TLG_CONL_M_4L.wmf

Questo prodotto contiene una sorgente luminosa di classe di efficienza energetica F.

I valori contrassegnati con l'asterisco (*) sono valori di misurazione. Thorn utilizza componenti collaudati da fornitori leader, ma ci possono essere casi isolati di guasti dovuti alla tecnologia dei singoli LED. Le norme internazionali stabiliscono la tolleranza nel flusso iniziale e carico collegato al ± 10%. I valori si riferiscono a una temperatura ambiente di 25°C salvo diversa specifica.

I prodotti Thorn Lighting sono soggetti a continui sviluppi. Ci riserviamo la facoltà di apportare modifiche tecniche o formali ai nostri prodotti senza ulteriori pubblicazioni.
© Thorn Lighting

Contrast

96633441 CONT3 4L50-822-40 WB NG IO ANT

I prodotti Thorn Lighting sono soggetti a continui sviluppi. Ci riserviamo la facoltà di apportare modifiche tecniche o formali ai nostri prodotti senza ulteriori pubblicazioni.
© Thorn Lighting