D-CO LED Proiettori

96633102 D-CO FLOOD2 80 6L50 840 NB

IP67	IK08				

D-CO LED Proiettori

Grande proiettore, con 6 LEDs bianco da 1.2W per installazioni interne ed esterne. Corpo in alluminio, finito in grigio. Vetro frontale temprato, staffa o picchetto per ancoraggio al terreno. Precablato con cavo da 5m.

Misure: Ø80 x 156 mm
Potenza impegnata apparecchio: 10,7 W
Peso: 0,9 kg

TLG_DCOL_F_LEDFLD26X1ANGL.jpg

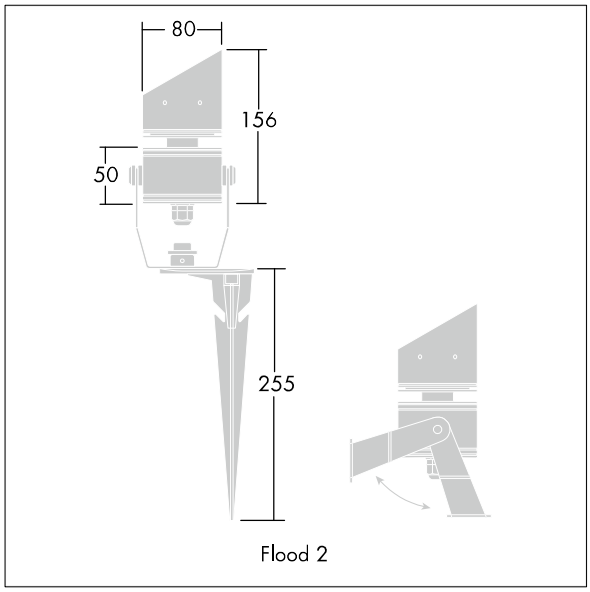

TLG_DCOL_M_ODFLOOD2.wmf

Questo prodotto contiene una sorgente luminosa di classe di efficienza energetica E.

I valori contrassegnati con l'asterisco (*) sono valori di misurazione. Thorn utilizza componenti collaudati da fornitori leader, ma ci possono essere casi isolati di guasti dovuti alla tecnologia dei singoli LED. Le norme internazionali stabiliscono la tolleranza nel flusso iniziale e carico collegato al ± 10%. I valori si riferiscono a una temperatura ambiente di 25°C salvo diversa specifica.

I prodotti Thorn Lighting sono soggetti a continui sviluppi. Ci riserviamo la facoltà di apportare modifiche tecniche o formali ai nostri prodotti senza ulteriori pubblicazioni.
© Thorn Lighting