Plurio

96668634 PLI D 24L70-740 R/S BS 3550 T60 CL1 ANT

ISO 9223 C5 | IP66 | IK08 | T_a25

Plurio

Plurio Indiretto: Apparecchio decorativo testapalo a LED con distribuzione rotosimmetrica. Driver LED con 24 LED pilotati a 700mA. Classe I, IP66, IK08. Base: pressofusione di alluminio, verniciato a polvere antracite (simile al RAL7043). Corpo superiore: disco, alluminio, texturizzato antracite (simile al RAL7043). Diffusore: policarbonato trasparente con prismi antiabbagliamento stabilizzato agli UV. Indiretto, con ottica a riflettore. Equipaggiato con circuito di riduzione di potenza del 50%, attivato 3 ore prima e 5 ore dopo la mezzanotte calcolata. Può essere disattivato tramite uno switch interno. Completo di LED 4000K. Montaggio testapalo su pali Ø60mm.

Emissione verso l'alto < 1%.

Misure: Ø618 x 453 mm
Potenza impegnata apparecchio: 51 W
Flusso luminoso apparecchio: 5907 lm
Efficienza apparecchio: 116 lm/W
Peso: 11 kg
Scx: 0.151 m²

TLG_PLRL_F_IDC_ANT.jpg

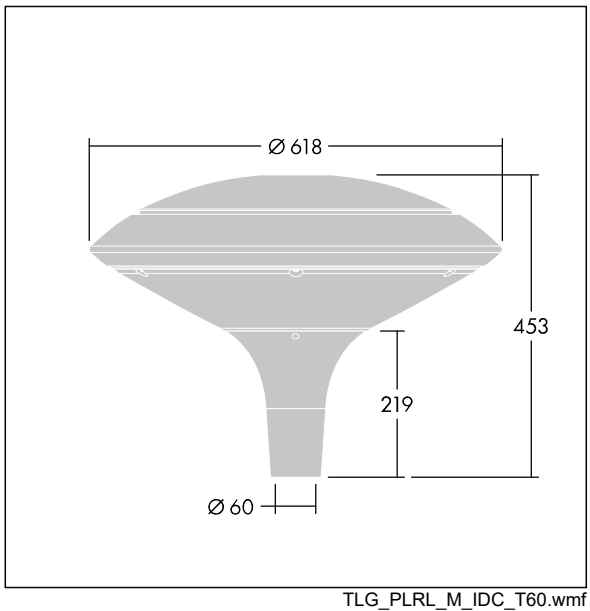

TLG_PLRL_M_IDC_T60.wmf

Questo prodotto contiene una sorgente luminosa di classe di efficienza energetica D.

I valori contrassegnati con l'asterisco (*) sono valori di misurazione. Thorn utilizza componenti collaudati da fornitori leader, ma ci possono essere casi isolati di guasti dovuti alla tecnologia dei singoli LED. Le norme internazionali stabiliscono la tolleranza nel flusso iniziale e carico collegato al ± 10%. I valori si riferiscono a una temperatura ambiente di 25°C salvo diversa specifica.

I prodotti Thorn Lighting sono soggetti a continui sviluppi. Ci riserviamo la facoltà di apportare modifiche tecniche o formali ai nostri prodotti senza ulteriori pubblicazioni.
© Thorn Lighting