Plurio

96668701 PLI R 24L70-722-40 R/S T60 CL2 ANT

ISO 9223 C5		IP66	IK08		CE			T_a25

Plurio

Plurio Indiretto: Apparecchio decorativo testapalo a LED con distribuzione rotosimmetrica. Driver LED con 24 LED pilotati a 700mA. Classe II, IP66, IK08. Base: pressofusione di alluminio, verniciato a polvere antracite (simile al RAL7043). Corpo superiore: rotondo, alluminio, texturizzato antracite (simile al RAL7043). Diffusore: policarbonato trasparente con prismi antiabbagliamento stabilizzato agli UV. Indiretto, con ottica a riflettore. Completo con 2200-4000K NightTune LEDs. Montaggio testapalo su pali Ø60mm.

Emissione verso l'alto < 1%.

Misure: Ø564 x 555 mm
Potenza impegnata apparecchio: 51 W
Flusso luminoso apparecchio: 5386 lm
Efficienza apparecchio: 106 lm/W
Peso: 9,5 kg
Scx: 0.191 m²

TLG_PLRL_F_IRC_ANT.jpg

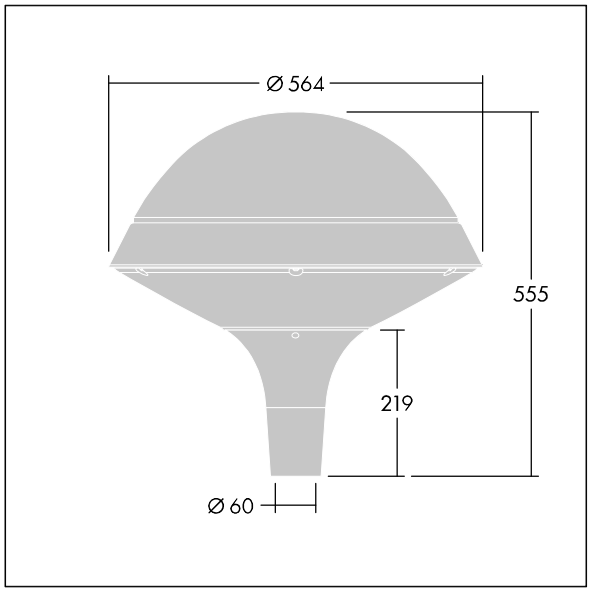

TLG_PLRL_M_IRC_T60.wmf

Questo prodotto contiene una sorgente luminosa di classe di efficienza energetica D.

I valori contrassegnati con l'asterisco (*) sono valori di misurazione. Thorn utilizza componenti collaudati da fornitori leader, ma ci possono essere casi isolati di guasti dovuti alla tecnologia dei singoli LED. Le norme internazionali stabiliscono la tolleranza nel flusso iniziale e carico collegato al ± 10%. I valori si riferiscono a una temperatura ambiente di 25°C salvo diversa specifica.

I prodotti Thorn Lighting sono soggetti a continui sviluppi. Ci riserviamo la facoltà di apportare modifiche tecniche o formali ai nostri prodotti senza ulteriori pubblicazioni.
© Thorn Lighting