# EyeKon LED

## 96666059 <EYE VS LED700-830 HF RF E3TX S ANT

| EN 55015 | IP65 | IK10 | | CE | | | 850°C | $T_a$ 0 +25 |
|---|---|---|---|---|---|---|---|---|

## EyeKon LED

Apparecchio a LED circolare, resistente agli urti. Alimentatore output fisso elettronico con circuito d'emergenza di 3 ore, auto-test/DALI central-test. Classe I, IP65, IK10. Corpo: taglia piccola, alluminio stampato a iniezione (LM6), verniciato a polvere color antracite. Diffusore: policarbonato opale con visiera in alluminio stampato a iniezione. Connessione elettrica tramite morsettiera 6 x 2 x 2.5mm². Con modulo radio frequenza (Slave). Completo di LED 3000K.

Misure: Ø285 x 150 mm
Potenza impegnata apparecchio: 11 W
Peso: 3,58 kg

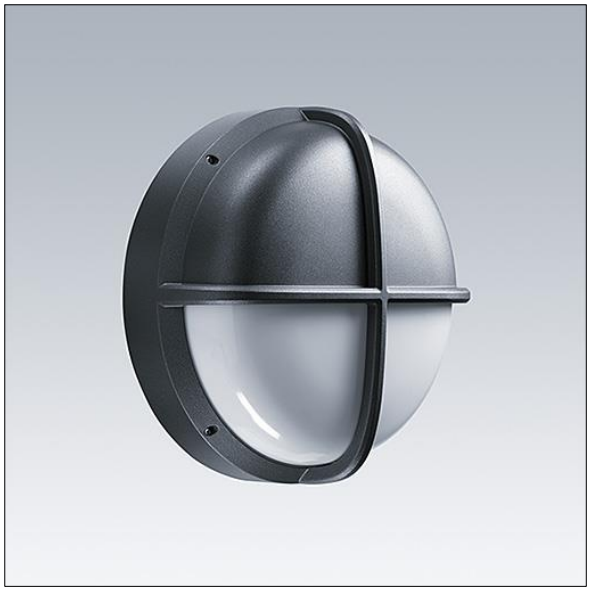

TLG_EYKN_F_SMVSANTHOP.jpg

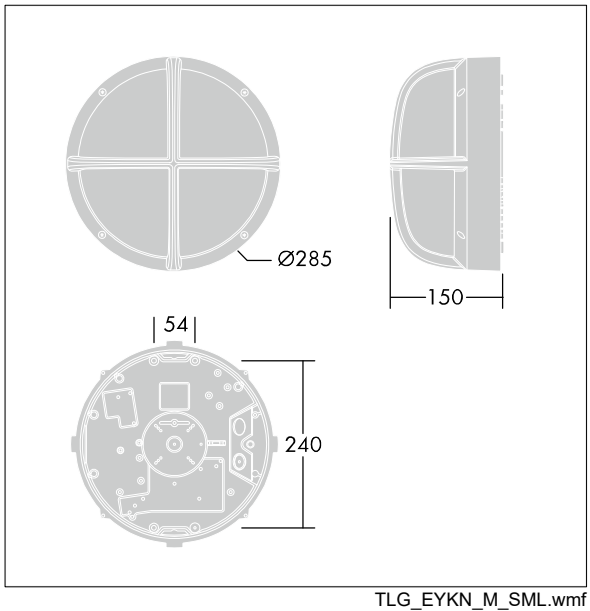


TLG_EYKN_M_SML.wmf

Questo prodotto contiene una sorgente luminosa di classe di efficienza energetica C.

I valori contrassegnati con l'asterisco (*) sono valori di misurazione. Thorn utilizza componenti collaudati da fornitori leader, ma ci possono essere casi isolati di guasti dovuti alla tecnologia dei singoli LED. Le norme internazionali stabiliscono la tolleranza nel flusso iniziale e carico collegato al ± 10%. I valori si riferiscono a una temperatura ambiente di 25°C salvo diversa specifica.

I prodotti Thorn Lighting sono soggetti a continui sviluppi. Ci riserviamo la facoltà di apportare modifiche tecniche o formali ai nostri prodotti senza ulteriori pubblicazioni.
© Thorn Lighting

# EyeKon LED

## 96666059 <EYE VS LED700-830 HF RF E3TX S ANT

I prodotti Thorn Lighting sono soggetti a continui sviluppi. Ci riserviamo la facoltà di apportare modifiche tecniche o formali ai nostri prodotti senza ulteriori pubblicazioni.
© Thorn Lighting