IQ Wave

96628133 IQ WAVE LED3100-840 HF Q597 MRE

IP20 IP44 | IK03 | 650°C | Ta -20 +25

IQ Wave

Apparecchio a LED modulare ad incasso ad emissione diretta. Alimentatore output fisso elettronico. Classe I, IP44_IP20, IK03. Corpo: acciaio altamente riflettente. Telaio e testate di chiusura: policarbonato. Diffusore: policarbonato con dissipatore di calore in alluminio. Piastra: acciaio verniciato a polvere bianco. Idoneo per installazione in appoggio o dal basso (con accessorio 96628290). Completo di LED 4000K.

Misure: 597 x 597 x 97 mm
Potenza impegnata apparecchio: 30 W
Flusso luminoso apparecchio: 3200 lm
Efficienza apparecchio: 107 lm/W
Peso: 3,8 kg

TLG_IQWV_F_PDBCEILING.jpg

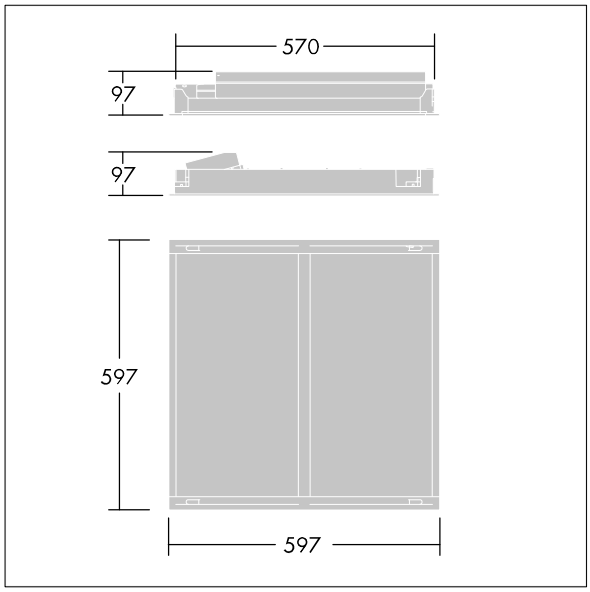

TLG_IQWV_M_600.wmf

Questo prodotto contiene una sorgente luminosa di classe di efficienza energetica D.

I valori contrassegnati con l'asterisco (*) sono valori di misurazione. Thorn utilizza componenti collaudati da fornitori leader, ma ci possono essere casi isolati di guasti dovuti alla tecnologia dei singoli LED. Le norme internazionali stabiliscono la tolleranza nel flusso iniziale e carico collegato al ± 10%. I valori si riferiscono a una temperatura ambiente di 25°C salvo diversa specifica.

I prodotti Thorn Lighting sono soggetti a continui sviluppi. Ci riserviamo la facoltà di apportare modifiche tecniche o formali ai nostri prodotti senza ulteriori pubblicazioni.
© Thorn Lighting

IQ Wave

96628133 IQ WAVE LED3100-840 HF Q597 MRE

I prodotti Thorn Lighting sono soggetti a continui sviluppi. Ci riserviamo la facoltà di apportare modifiche tecniche o formali ai nostri prodotti senza ulteriori pubblicazioni.
© Thorn Lighting