96207085 EYE BOLLARD SMALL ANT

Struttura a paletto in alluminio antracite verniciato a polvere stampato a iniezione per il montaggio di apparecchi bulkead tipo piccola (ad eccezione delle versioni con fotocellula, vedere Illuminazione per esterni / Apparecchi con montaggio a parete).

Misure: 386 x 50 x 1381 mm
Peso: 9 kg

TLG_EYKN_F_BOLVSANTH.jpg

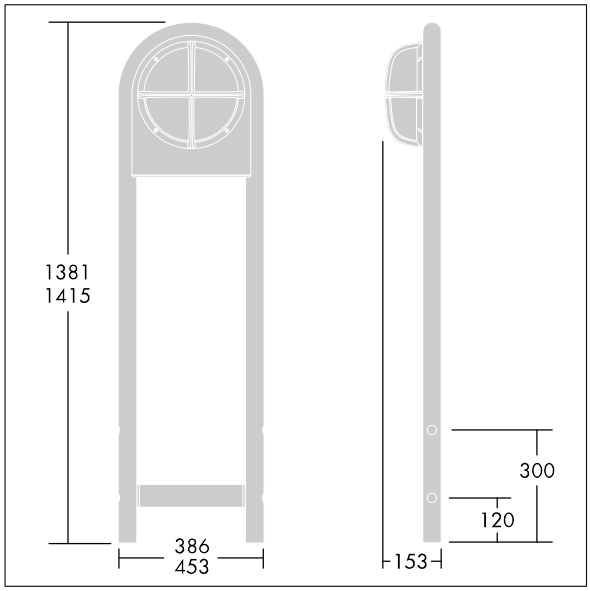

TLG_EYKN_M_BOLLARD.wmf

I valori contrassegnati con l'asterisco (*) sono valori di misurazione. I valori si riferiscono a una temperatura ambiente di 25°C salvo diversa specifica.

I prodotti Thorn Lighting sono soggetti a continui sviluppi. Ci riserviamo la facoltà di apportare modifiche tecniche o formali ai nostri prodotti senza ulteriori pubblicazioni.
© Thorn Lighting