Voyager Sigma

96233813 VOYAGER SIGMA LED E3M WHI

IP40	IK03	⏚	CE	650°C	T_a 5 35

Versatile apparecchio per la segnalazione delle vie di fuga, disponibile anche a tecnologia LED

Segnaletica di emergenza auto-alimentata e mantenuta per 1 lampada Sorgente luminosa: LED da 1W con 3 ore di funzionamento in emergenza con test mauale. IP40, protezione elettrica classe I. Corpo in policarbonato, finiture in bianco. Diffusore in policarbonato. Possibilità di montaggio a parete con canale da 20mm o entrata cavi nella parte posteriore. I pittogrammi devono essere ordinati separatamente nei formati ISO oppure UE. Completo di LED.

Misure: 327 x 65 x 197 mm
Potenza impegnata apparecchio: 4 W
Peso: 1,4 kg

TLG_VSIG_F_WALL.jpg

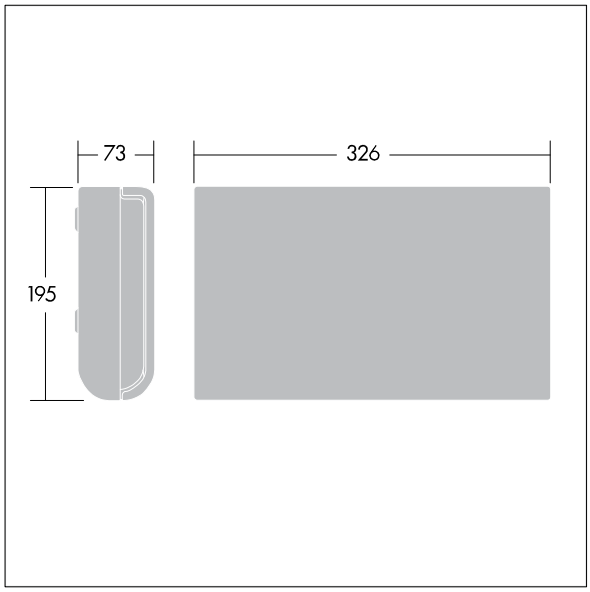

TLG_VYSG_M_LD1.wmf

I valori contrassegnati con l'asterisco (*) sono valori di misurazione. Thorn utilizza componenti collaudati da fornitori leader, ma ci possono essere casi isolati di guasti dovuti alla tecnologia dei singoli LED. Le norme internazionali stabiliscono la tolleranza nel flusso iniziale e carico collegato al ± 10%. I valori si riferiscono a una temperatura ambiente di 25°C salvo diversa specifica.

I prodotti Thorn Lighting sono soggetti a continui sviluppi. Ci riserviamo la facoltà di apportare modifiche tecniche o formali ai nostri prodotti senza ulteriori pubblicazioni.
© Thorn Lighting