Thames

Elegante apparecchio da parete o soffitto con bordo rastremato per effetto ad alone luminoso

- IP44
- Scelta fra due taglie, con design tondo o quadrato
- Cornice metallica disponibile nei colori bianco o argento
- Fornito con staffa Quick Fix per maggiore sicurezza e installazione rapida

Le immagini, i disegni e i dati fotometrici vengono forniti a scopo esclusivamente illustrativo. Per dati più specifici si prega di selezionare il singolo prodotto.

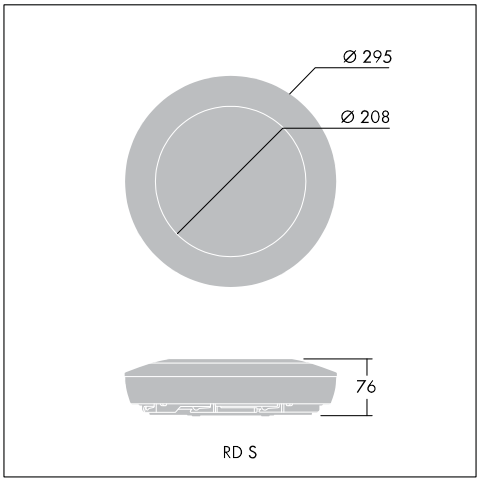

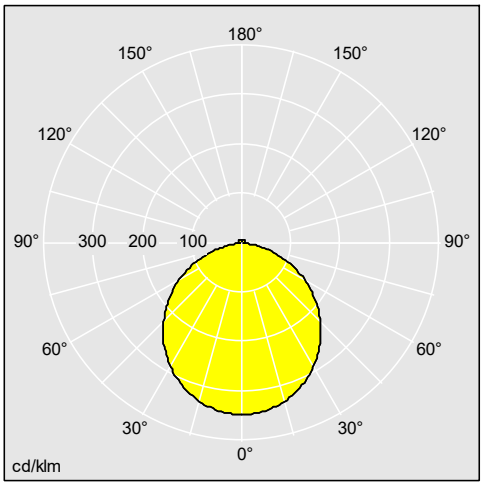

96241417

Materiali / finitura

Corpo: pressofusione di alluminio
Cornice: argento (RAL9006) o bianco (RAL9016)
Diffusore: policarbonato opale

Installazione / Montaggio

Adatto per montaggio a parete o soffitto per uso interno ed esterno. Staffa ad innesto rapido Quick Fix fissata alla superficie di montaggio attraverso 4 fori oblunghi (4.5mm x 10mm). Collegamento elettrico con morsetto 6x2x2.5mm². Inserendo l'apparecchio sulla staffa si crea automaticamente la connessione meccanica ed elettrica. Cablaggio passante tramite due fori di ingresso cavi Ø20mm sulla staffa Quick Fix.

TC-DD, TC-DDEL, Beam_Surface_1, IP44, IK09, Beam_Wall_6, Beam_eControl_A, SC1, Beam_Emergency, CE, RCM, T16-R, TC-S, TC-SEL, TC-DEL, 960, Ta=25

I prodotti Thorn Lighting sono soggetti a continui sviluppi. Ci riserviamo la facoltà di apportare modifiche tecniche o formali ai nostri prodotti senza ulteriori pubblicazioni.
© Thorn Lighting