Voyager Solid

La plafoniera che rende facile l'illuminazione d'emergenza

- Disponibile in versioni piccole o grandi con design coerente, Voyager Solid fornisce una distribuzione luminosa uniforme e omogenea in diverse potenze
- Inserti intercambiabili: evitano le soluzioni imperfette con pittogrammi adesivi che creano bolle d'aria, l'ingresso della polvere e nessuna protezione meccanica. I pittogrammi di Voyager Solid sono all'interno dell'apparecchio
- Facile da installare e configurare, Voyager Solid può essere utilizzato come apparecchio da incasso e da superficie su pareti e soffitti. L'apparecchio è IP65, che consente l'utilizzo in vari contesti
- Opzioni test: Voyager Solid offre diverse opzioni test, come test manuale, Autotest e Autotest indirizzabile

Le immagini, i disegni e i dati fotometrici vengono forniti a scopo esclusivamente illustrativo. Per dati più specifici si prega di selezionare il singolo prodotto.

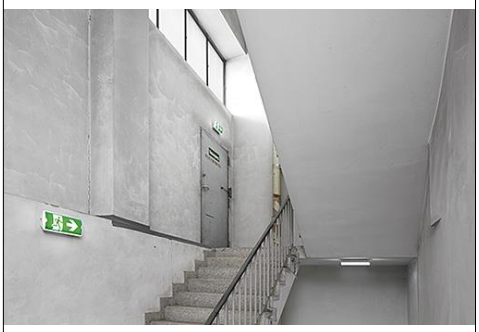

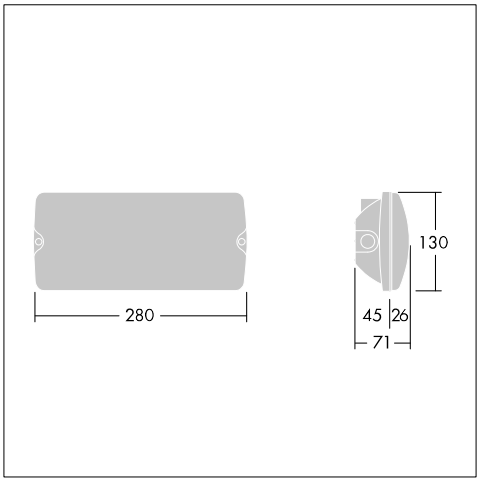

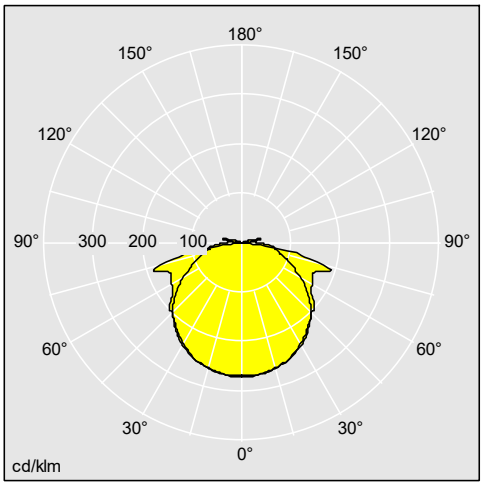

96629764

Materiali / finitura

Corpo: policarbonato bianco
Copertura: policarbonato trasparente

Installazione / Montaggio

Montaggio "a scatto" senza utensili dopo il montaggio della base dell'alloggiamento. Ampio spazio di cablaggio all'interno.

Tabella referenze

Descrizione	Codice ILCOS	Spina	P (kg)	Codice SAP
Voyager Solid				
VOYAGER SOLID MS E3-S WH	LED		0,68	96634863
VOYAGER SOLID MS E3T-S WH	LED		0,7	96634864
VOYAGER SOLID MS E3D-S WH	LED		0,6	96634865
VOYAGER SOLID MS E3BC WH	LED		0,75	96635563
VOYAGER SOLID MS ECD WH	LED		0,8	96637555
VOYAGER SOLID P MS ECP WH	LED		0,5	96637556
VOYAGER SOLID P MS ELP WH	LED		0,5	96637557
Voyager Solid L				
VOYAGER SOLID L MS E3-S WH	LED		0,9	96629764

IP65, IK03, CE, Ta=5 to 40

I prodotti Thorn Lighting sono soggetti a continui sviluppi. Ci riserviamo la facoltà di apportare modifiche tecniche o formali ai nostri prodotti senza ulteriori pubblicazioni.
© Thorn Lighting

Voyager Solid

Descrizione	Codice ILCOS Spina	P (kg)	Codice SAP
VOYAGER SOLID L MS E3T-S WH	LED	0,9	96629765
VOYAGER SOLID L MS E3D-S WH	LED	0,9	96629766
VOYAGER SOLID L MS E3BC WH	LED	1,05	96635564
VOYAGER SOLID L MS ECD WH	LED	0,8	96637559
VOYAGER SOLID L P MS ECP WH	LED	0,8	96637560
VOYAGER SOLID L P MS ELP WH	LED	0,8	96637561
Voyager Solid L HP			
VOYAGER SOLID L P MS HP E3D WH		1,45	96634938
VOYAGER SOLID L MS HP ECD WH		1,1	96634939
VOYAGER SOLID L P MS HP ECP WH		1,05	96634940
Voyager SOLID L P MS HP E3BC WH		1,6	96635565
Voyager Solid Pittogrammi			
VOYAGER SOLID L LEGENDSET SM-1S		0,027	96629768
VOYAGER SOLID LEGENDSET SM-1S		0,03	96634866
VOYAGER SOLID 115 MSC SM-S		0,7	96635027
Voyager Solid Accessori			
VOYAGER SOLID FSR WH		0,54	96629769
VOYAGER SOLID L FSR WH		0,63	96629770
Voyager Solid Ricambi			
Voyager Solid ACCU NICD 1,5AH		0,153	59009286
Voyager Solid ACCU NIMH 2,2AH		0,162	59009287
Voyager Solid HP ACCU NIMH 4AH		0,153	59011596
Voyager Solid HP Converter ECD		0,1	59011597
EMpower PROset ECP 2X10/166MA		0,068	59011539
<EMpower PROset E3D 2X10/166MA		0	59011540
EMpowerLED E3D 1/350mA		0,068	59012020

I prodotti Thorn Lighting sono soggetti a continui sviluppi. Ci riserviamo la facoltà di apportare modifiche tecniche o formali ai nostri prodotti senza ulteriori pubblicazioni.
© Thorn Lighting