Lyric Deco

Famiglia di apparecchi decorativi a LED che rendono l'ambiente elegante con luce diffusa

- Design elegante e moderno per caratterizzare i vostri spazi
- Diffusore realizzato in vetro Triplex opale satinato che ne caratterizza il design
- Sorgente a LED ad alta efficienza per la migliore prestazione
- Famiglia coordinata con un design caratteristico

Le immagini, i disegni e i dati fotometrici vengono forniti a scopo esclusivamente illustrativo. Per dati più specifici si prega di selezionare il singolo prodotto.

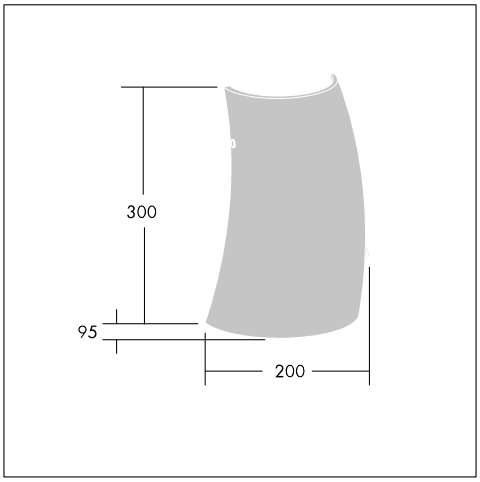

Materiali / finitura
Diffusore: Vetro di sicurezza opale satinato Triplex con dettagli in metallo cromato.
Cornice (montaggio a parete): Metallo verniciato bianco.
Dettagli: Metallo cromato.

Installazione / Montaggio
Montaggio a parete
Montaggio a sospensione: apparecchi a sospensione con rosone da soffitto e cavo di sospensione di 2m, kit opzionale di sospensione per gruppi di 2 - 4 apparecchi
Piantana

Tabella referenze Fornito completo con LED integrato.

Descrizione	Codice ILCOS	Spina	P (kg)	Codice SAP
Lyric Deco Sospensione				
LYRIC DECO LED1050-840 HF MSU OP	LED		2,2	96642769
LYRIC DECO LED1050-830 HF MSU OP	LED		2,2	96642773
Lyric Deco Parete				
LYRIC DECO LED1550-840 HF MWA-R OP	LED		1,4	96642767
LYRIC DECO LED1550-840 HF MWA-L OP	LED		1,4	96642768
LYRIC DECO LED1550-830 HF MWA-R OP	LED		1,4	96642771
LYRIC DECO LED1550-830 HF MWA-L OP	LED		1,4	96642772

I prodotti Thorn Lighting sono soggetti a continui sviluppi. Ci riserviamo la facoltà di apportare modifiche tecniche o formali ai nostri prodotti senza ulteriori pubblicazioni.
© Thorn Lighting

Lyric Deco

Descrizione	Codice ILCOS	Spina	P (kg)	Codice SAP
Lyric Deco Parete, dimmerabile				
LYRIC DECO LED1550-830 HFI-X MWA-R OP	LED		1,4	96642919
LYRIC DECO LED1550-830 HFI-X MWA-L OP	LED		1,4	96642920
LYRIC DECO LED1550-840 HFI-X MWA-R OP	LED		1,4	96642921
LYRIC DECO LED1550-840 HFI-X MWA-L OP	LED		1,4	96642922
Lyric Deco Accessori				
<LYRIC DECO SUSPENSION KIT - 4			0,37	96642775
<LYRIC DECO SUSPENSION KIT - 3			0,37	96642776
<LYRIC DECO SUSPENSION KIT - 2			0,37	96642777

I prodotti Thorn Lighting sono soggetti a continui sviluppi. Ci riserviamo la facoltà di apportare modifiche tecniche o formali ai nostri prodotti senza ulteriori pubblicazioni.
© Thorn Lighting