FleXity

Piccola armatura testapalo a LED confortevole e prestazionale

- Disponibile con diffusore opale per maggior comfort o chiusura trasparente per migliori prestazioni
- Rispettoso dell'ambiente con assenza di emissioni verso l'alto con chiusura trasparente
- Scelta di opzioni di dimmerazione e controllo per ridurre il consumo energetico: DALI2, Bipotenza
- Certificato Zd4i su richiesta
- Facilità di installazione grazie al peso molto ridotto e al precablaggio

Le immagini, i disegni e i dati fotometrici vengono forniti a scopo esclusivamente illustrativo. Per dati più specifici si prega di selezionare il singolo prodotto.

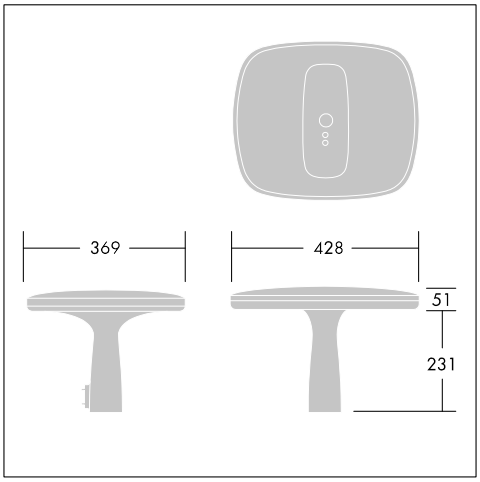

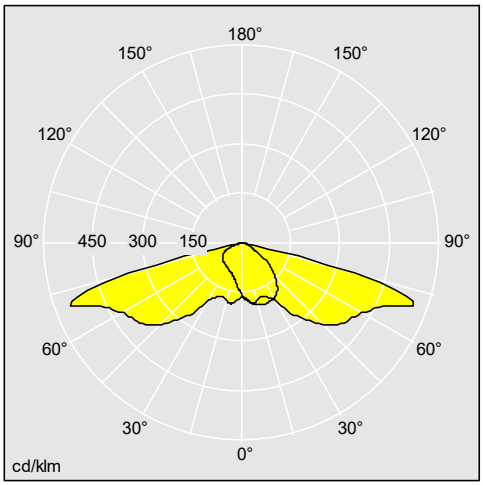

96270788

Materiali / finitura

Corpo e base in alluminio pressofuso (AS9U3, equivalente LM24, EN AC-47100, classe di corrosione standard C3).
Diffusore: PC trasparente stabilizzato agli UV
Viti di fissaggio: acciaio inox
Finitura: antracite testurizzato (simile al RAL7043), Scelta di colori RAL tramite il configuratore.

Installazione / Montaggio

Adatto per il montaggio su palo Ø76mm o Ø60mm, lunghezza interna dell'attacco: 75mm. Altezza consigliata: 3/6 m. Dotato di pressacavo o precablato con cavo HO7RNF. Disponibile driver di ricambio. Consegnato pronto per l'installazione, completo di alimentatore montato in fabbrica, il tutto fornito in un unico imballo.

EN60598, ENEC, IP66, IK09, Beam_Column_1, Beam_Column_5, SC1, SC2, CE, Ta= -20 to +25

I prodotti Thorn Lighting sono soggetti a continui sviluppi. Ci riserviamo la facoltà di apportare modifiche tecniche o formali ai nostri prodotti senza ulteriori pubblicazioni.
© Thorn Lighting