Escort

Plafone robusto e duraturo per montaggio a soffitto, IP65

- Struttura resistente in lega di ghisa per uso in interni ed esterni
- Per l'illuminazione di aree industriali o pubbliche
- Materiali e dispositivi di fissaggio anti-vandalici
- Disponibili anche le versioni DALI ed emergenza 3ore
- Comunicazione wireless tra gli apparecchi grazie ai moduli basicDIM
- Controllato tramite app basata sulla tecnologia mesh Bluetooth®

Le immagini, i disegni e i dati fotometrici vengono forniti a scopo esclusivamente illustrativo. Per dati più specifici si prega di selezionare il singolo prodotto.

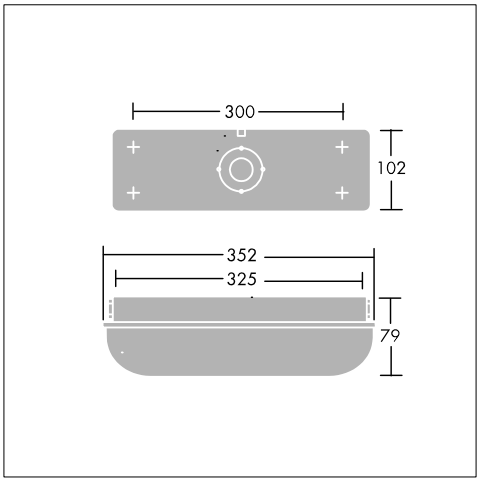

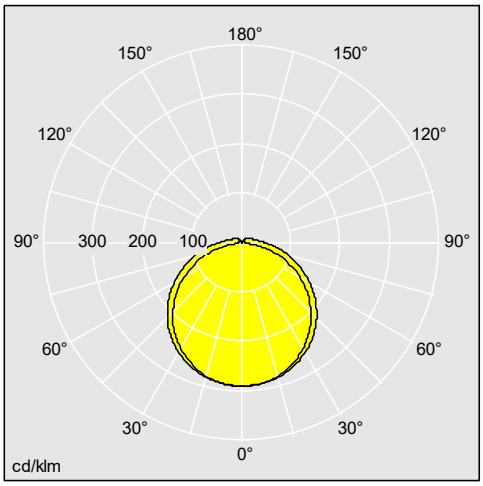

96630600

Materiali / finitura

Corpo: fusione di alluminio, bianco
Diffusore: policarbonato opale con viti anti-vandalo

Installazione / Montaggio

Montaggio diretto a parete o soffitto. Pre-foratura sul retro per il montaggio a soffitto, a parete o tramite scatola BESA. Foro ingresso cavo posteriore e punti di fissaggio preforati e sigillati con gommini di protezione. Ingresso del cavo da Ø20mm su entrambe le estremità e sui 4 punti di fissaggio. Morsettiera a 3 vie con capacità 2x2,5mm². Pressacavi e fermacavi (2) inclusi.

Tabella referenze

Descrizione	Codice ILCOS	Spina	P (kg)	Codice SAP
Escort				
ESCORT I-SLCT 800/1K-840 HF	LED		1	96636082
ESCORT 800-840 HF			1	96636106
ESCORT 1000-840 HF			1	96636107

Beam_Surface_1, IP65, IK10, Beam_eControl_A, SC1, Beam_Emergency, CE, T16, TC-S, 850, Ta=25, LED

I prodotti Thorn Lighting sono soggetti a continui sviluppi. Ci riserviamo la facoltà di apportare modifiche tecniche o formali ai nostri prodotti senza ulteriori pubblicazioni.
© Thorn Lighting