THORN

96279445 <ALTISLEDG3 264L A6 740

ISO 9223 C5		IP66		IK08		CE	

Proiettore a LED ad alta potenza con 264 LED, ottica asimmetrica 60°. Alimentatore esterno, da ordinare separatamente. Classe I, IP66, IK08. Dissipatore di calore, telaio e staffa di montaggio: alluminio stampato a iniezione, verniciato a polvere grigio scuro sabbiato (simile al RAL 7043). Chiusura: vetro trasparente 5mm. Montaggio della staffa tramite punti di fissaggio disponibili (una vite M20 o due viti M14)). Sfarfallio minimo (<1%) idoneo per riprese HDTV. Completo di LED 4000K con Indice di resa cromatica superiore a: 70.

Dati i requisiti di calcolo unici di questo prodotto, i dati fotometrici non sono forniti, ma è possibile ottenere indicazioni progettuali dal vostro referente di zona.

Misure: 757 x 562 x 514 mm

Peso: 22,7 kg
Scx: 0.07m² a 65°

TLG_ALTS_F_V2_BRACKET.jpg

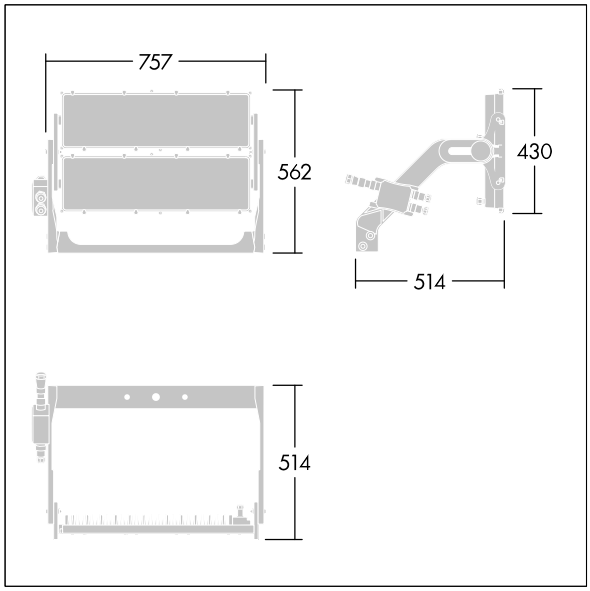

TLG_ALTS_M_LDV2.wmf

Questo prodotto contiene una sorgente luminosa di classe di efficienza energetica D.

I valori contrassegnati con l'asterisco (*) sono valori di misurazione. Thorn utilizza componenti collaudati da fornitori leader, ma ci possono essere casi isolati di guasti dovuti alla tecnologia dei singoli LED. Le norme internazionali stabiliscono la tolleranza nel flusso iniziale e carico collegato al ± 10%. I valori si riferiscono a una temperatura ambiente di 25°C salvo diversa specifica.

I prodotti Thorn Lighting sono soggetti a continui sviluppi. Ci riserviamo la facoltà di apportare modifiche tecniche o formali ai nostri prodotti senza ulteriori pubblicazioni.
© Thorn Lighting