96628641 <PRIM L3 LED11000-840 A/A HF E3 SET

IP20 | halogen | IK02 | CE

Canale lungo 3000 mm, per fissaggio diretto a soffitto o sospeso su cavo o catena, con apparecchio a LED con distribuzione. Converter LED. Struttura in termoformato in laccato. Classe I, IP20. Modulo Standard, con connettore meccanico. Completo di pannelli laterali..

Misure: 3000 x 68 x 93 mm
Potenza impegnata apparecchio: 80 W
Flusso luminoso apparecchio: 10900 lm
Efficienza apparecchio: 136 lm/W
peso: 8,9 kg

TLG_PMM5_F_LEDPDB.jpg

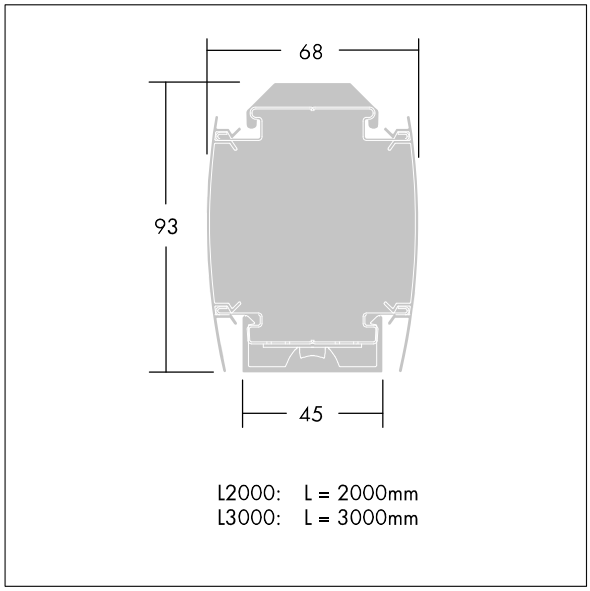

TLG_PMML_M_LED_bestueckt.wmf

Questo prodotto contiene una sorgente luminosa di classe di efficienza energetica D.

I valori contrassegnati con l'asterisco (*) sono valori di misurazione. Thorn utilizza componenti collaudati da fornitori leader, ma ci possono essere casi isolati di guasti dovuti alla tecnologia dei singoli LED. Le norme internazionali stabiliscono la tolleranza nel flusso iniziale e carico collegato al ± 10%. I valori si riferiscono a una temperatura ambiente di 25°C salvo diversa specifica.

I prodotti Thorn Lighting sono soggetti a continui sviluppi. Ci riserviamo la facoltà di apportare modifiche tecniche o formali ai nostri prodotti senza ulteriori pubblicazioni.
© Thorn Lighting