96642922 LYRIC DECO LED1550-840 HFI-X MWA-L OP

IP20

Elegante apparecchio a LED per montaggio a parete in tubolare ricurvo con Alimentatore dimmerabile DALI. Classe I, IP20. Diffusore: vetro opale. Completo di LED 4000K.

Misure: 200 x 95 x 300 mm
Potenza impegnata apparecchio: 12,4 W
Flusso luminoso apparecchio: 1550 lm
Efficienza apparecchio: 125 lm/W
Peso: 1,4 kg

TLG_LYRD_F_WALLPDB.jpg

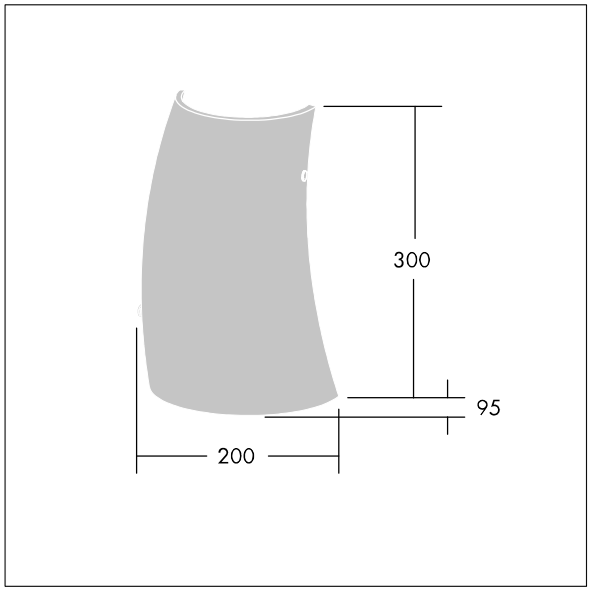

TLG_LYRD_M_DX_AP02.wmf

Questo prodotto contiene una sorgente luminosa di classe di efficienza energetica C.

I valori contrassegnati con l'asterisco (*) sono valori di misurazione. Thorn utilizza componenti collaudati da fornitori leader, ma ci possono essere casi isolati di guasti dovuti alla tecnologia dei singoli LED. Le norme internazionali stabiliscono la tolleranza nel flusso iniziale e carico collegato al ± 10%. I valori si riferiscono a una temperatura ambiente di 25°C salvo diversa specifica.

I prodotti Thorn Lighting sono soggetti a continui sviluppi. Ci riserviamo la facoltà di apportare modifiche tecniche o formali ai nostri prodotti senza ulteriori pubblicazioni.
© Thorn Lighting