Primata Pro

96627397 <PR PRO L1473 LED 5000-840 HF AC WH

IP20 | halogen | ⏚ | CE

Primata Pro

Reglette a LED ad alta efficienza per utilizzo con canale Primata II. Corpo: lamiera d'acciaio, verniciato bianco. Diffusore: acrilico estruso. Classe I, IP20. Fissaggio al canale tramite due manopole girevoli, per connessione elettrica immediata con spina e presa. Selezione della fase al connettore. Completo di LED 4000K.

Misure: 1473 x 60 x 110 mm
Potenza impegnata apparecchio: 38 W
Flusso luminoso apparecchio: 5040 lm
Efficienza apparecchio: 133 lm/W
Peso: 1,9 kg

TLG_PM2L_F_LEDPDB.jpg

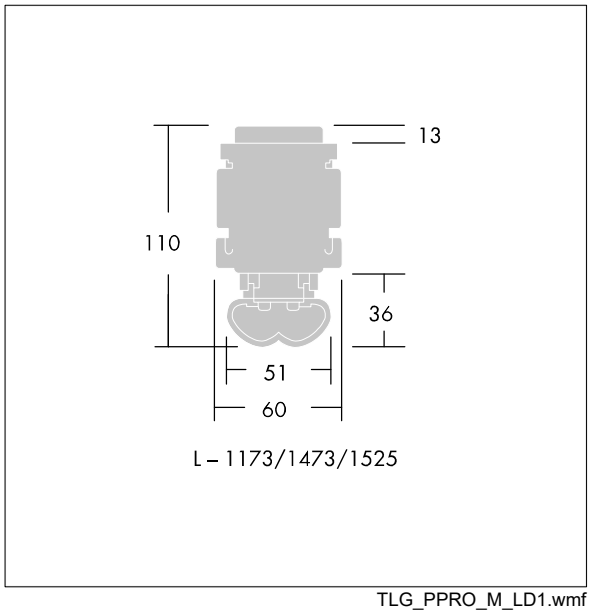

TLG_PPRO_M_LD1.wmf

I valori contrassegnati con l'asterisco (*) sono valori di misurazione. Thorn utilizza componenti collaudati da fornitori leader, ma ci possono essere casi isolati di guasti dovuti alla tecnologia dei singoli LED. Le norme internazionali stabiliscono la tolleranza nel flusso iniziale e carico collegato al ± 10%. I valori si riferiscono a una temperatura ambiente di 25°C salvo diversa specifica.

I prodotti Thorn Lighting sono soggetti a continui sviluppi. Ci riserviamo la facoltà di apportare modifiche tecniche o formali ai nostri prodotti senza ulteriori pubblicazioni.
© Thorn Lighting