R2L2

96266738 <R2L2 M 96L50V2 WS 740 CL2

ISO 9223 C5 | IP66 | IK08 | Ta -25 +35

R2L2

Armatura stradale a LED Taglia Media con 96 LED pilotati a 500mA con ottica WS (Wide Street). Programmabile Driver LED. Classe II, IP66, IK08. Corpo: alluminio stampato a iniezione, verniciato a polvere texturizzato grigio chiaro. Chiusura: vetro piano temprato. Viti: acciaio inox, trattamento Ecolubric®. Montaggio testapalo (Ø60/76mm, inclinazione 0°/5°/10°) o laterale (Ø34/42/49/60mm, inclinazione 0°/-5°/-10°/-15°). Per montaggio laterale con attacco Ø34/42mm è necessario ordinare separatamente un adattatore (59005840 R2L2 MA34/42 NPA). Completo di LED 4000K.

Misure: 880 x 370 x 155 mm
Potenza impegnata apparecchio: 141 W
Flusso luminoso apparecchio: 22163 lm
Efficienza apparecchio: 157 lm/W
Peso: 13,45 kg
Scx: 0.06 m²

TLG_R2L2_F_MPDB.jpg

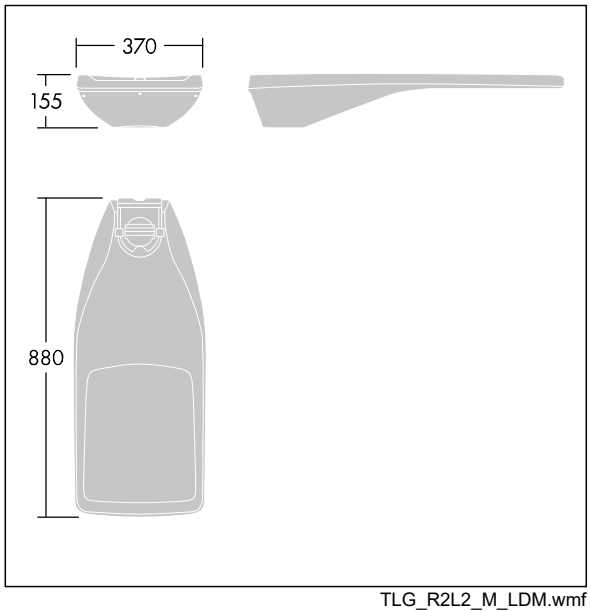

TLG_R2L2_M_LDM.wmf

Questo prodotto contiene sorgenti luminose di classe di efficienza energetica D, E.

I valori contrassegnati con l'asterisco (*) sono valori di misurazione. Thorn utilizza componenti collaudati da fornitori leader, ma ci possono essere casi isolati di guasti dovuti alla tecnologia dei singoli LED. Le norme internazionali stabiliscono la tolleranza nel flusso iniziale e carico collegato al ± 10%. I valori si riferiscono a una temperatura ambiente di 25°C salvo diversa specifica.

I prodotti Thorn Lighting sono soggetti a continui sviluppi. Ci riserviamo la facoltà di apportare modifiche tecniche o formali ai nostri prodotti senza ulteriori pubblicazioni.
© Thorn Lighting