D-CO Incasso

96257240 D-CO R LED MAXI 6L50 830 CL

IP67	IK10				

D-CO Incasso

Apparecchio ad incasso grande, con 6 LEDs bianco caldo da 1.2W per installazioni interne ed esterne. Corpo in alluminio con scatola da incasso in plastica ABS. Vetro frontale temprato trasparente , cornice in acciaio inox. Capacità di carico (statico): 500kg. Precablato con cavo 5m.

Misure: Ø241 x 199 mm
Potenza impegnata apparecchio: 12 W
Peso: 3 kg

TLG_DCOL_F_LEDMAXIANGL.jpg

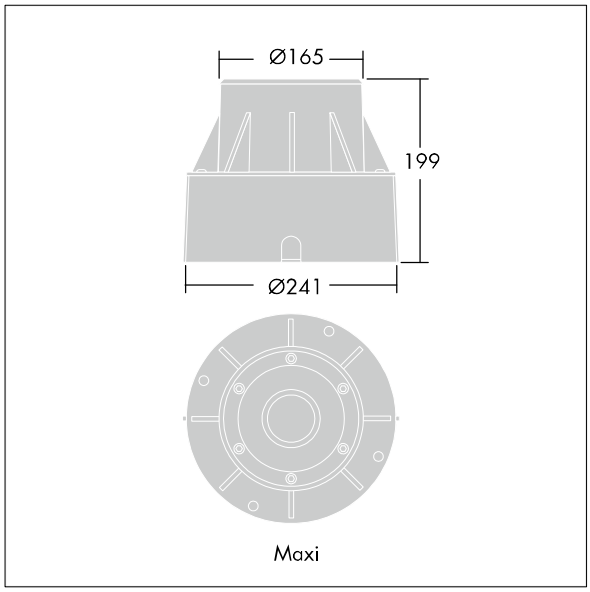

TLG_DCOL_M_ODL-165GZ.wmf

I valori contrassegnati con l'asterisco (*) sono valori di misurazione. Thorn utilizza componenti collaudati da fornitori leader, ma ci possono essere casi isolati di guasti dovuti alla tecnologia dei singoli LED. Le norme internazionali stabiliscono la tolleranza nel flusso iniziale e carico collegato al ± 10%. I valori si riferiscono a una temperatura ambiente di 25°C salvo diversa specifica.

I prodotti Thorn Lighting sono soggetti a continui sviluppi. Ci riserviamo la facoltà di apportare modifiche tecniche o formali ai nostri prodotti senza ulteriori pubblicazioni.
© Thorn Lighting

D-CO Incasso

96257240 D-CO R LED MAXI 6L50 830 CL

I prodotti Thorn Lighting sono soggetti a continui sviluppi. Ci riserviamo la facoltà di apportare modifiche tecniche o formali ai nostri prodotti senza ulteriori pubblicazioni.
© Thorn Lighting