Glacier II

96205170 <GLACIER II 1x26W TC-TEL HF PC PR REFL

	IP20		CE	T_a40

Glacier II

Ampio apparecchio decorativo a sospensione dal design ultramoderno per 1 lampada Sorgente luminosa: 1 x TC-TEL / 26W da 26W con reattore elettronico (output fisso). Corpo in alluminio stampato a iniezione con finiture in grigio satinato. Classe I, IP20. Completo di riflettore in policarbonato prismatizzata con montaggio a baionetta rapido e semplice. Installazione mediante staffe quick-lock e cavo singolo da sospensione della lunghezza di 2.5m (incluso).

Misure: Ø316/140 x 450 mm
Potenza impegnata apparecchio: 28,5 W
Peso: 3,5 kg

TLG_GLCR_F_2PRPCLG.jpg

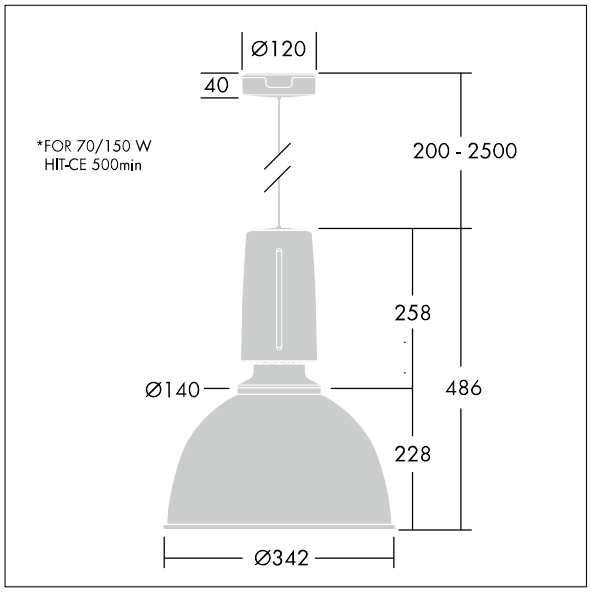

TLG_GLCR_M_2LRG.wmf

I valori contrassegnati con l'asterisco (*) sono valori di misurazione. I valori si riferiscono a una temperatura ambiente di 25°C salvo diversa specifica.

I prodotti Thorn Lighting sono soggetti a continui sviluppi. Ci riserviamo la facoltà di apportare modifiche tecniche o formali ai nostri prodotti senza ulteriori pubblicazioni.
© Thorn Lighting