CorrosionForce II

96627912 <CORRF2 LED4500 AC HF L840

IP65	D	IK02	⏚	CE	650°C	T_a -20 +25

CorrosionForce II

Luminaire de haute performance IP65 résistant à la poussière et à l'humidité, pour les atmosphères agressives. Electronique, non gradable. Classe électrique I. Capot en polyester renforcé aux fibres de verre gris clair. Chambre lumineuse interne unique qui diffuse la visibilité LED et façonne la distribution lumineuse. Diffuseur en acrylique avec prismes intérieurs. Fixation en plafonnier ou par suspension. Supports d'installation rapide fournis pour une installation en plafonnier, kits d'accessoires facultatifs disponibles pour faciliter les autres options de fixation. Livré avec LED 4 000 K

Dimensions : 1594 x 112 x 112 mm
Puissance du luminaire: 36 W
Poids : 2 kg
Efficacité lumineuse du luminaire: 126 lm/W

TLG_XFRC_F_LEDPDBDIFF.jpg

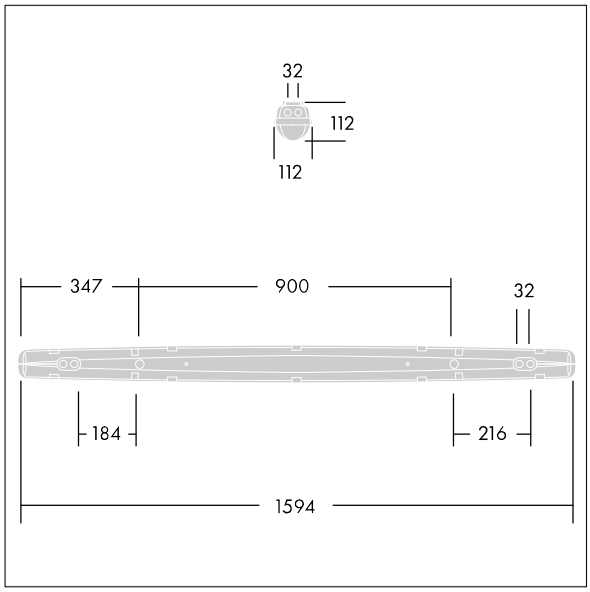

TLG_IMPC_M_IILDLED.wmf

Ce produit contient une source lumineuse de classe d'efficacité énergétique D.

Toutes les valeurs marquées d'un * sont des valeurs nominales. Thorn utilise des composants testés et éprouvés, en provenance des meilleurs fournisseurs. Dans certains cas isolés, il se peut qu'il y ait des pannes de nature technologique au niveau des LED individuels, pendant le cycle de vie nominal du produit. Les normes internationales fixent la tolérance du flux initial et de la charge associée à ± 10 %. Sauf indication contraire, les valeurs sont applicables pour une température ambiante de 25 °C.

Les produits de Thorn Lighting sont perfectionnés en permanence. Nous nous réservons le droit d'apporter des modifications à nos produits sans autres publications.
© Thorn Lighting

CorrosionForce II

96627912 <CORRF2 LED4500 AC HF L840

Les produits de Thorn Lighting sont perfectionnés en permanence. Nous nous réservons le droit d'apporter des modifications à nos produits sans autres publications.
© Thorn Lighting