THORN

LIGHTING

POPPACK LED

Veloce. Semplice. Conveniente.

MAGGIORI INFORMAZIONI SU POPPACK LED
THORNLIGHTING.IT/POPL

POPPACK LED

RISPARMIA TEMPO, DENARO, ENERGIA.

Prodotto in UK, PopPack LED è la sostituzione a LED perfetta per ogni singola regletta mono o bilampada, oltre a essere una soluzione efficiente per le nuove installazioni. È ideale per uffici, industrie e negozi in ambienti come corridoi, depositi, locali di servizio, zone di passaggio comuni e altri spazi funzionali. Con la nostra proposta completa è possibile realizzare progetti grandi e piccoli in modo rapido, economico ed efficiente dal punto di vista energetico.

APPLICAZIONI

DEPOSITI

CORRIDOI E ZONE DI PASSAGGIO

LOCALI DI SERVIZIO

FACILE INSTALLAZIONE

Aprire l'apparecchio estraendo l'elemento anteriore

Introdurre il cavo di alimentazione nell'ingresso del cavo e fissare la piastra di base sulla superficie di montaggio

Agganciare il cordino di sospensione tra la piastra di base e l'elemento anteriore

Collegare il cavo di alimentazione alla morsettiera

Chiudere l'apparecchio incastrando l'elemento anteriore alla piastra di base

Flessibilità ed efficienza

Nell'ambito della progettazione illuminotecnica PopPack LED assicura una buona flessibilità, sia per i progetti nuovi che di ristrutturazione, con un'offerta di tre lunghezze e una resa di otto lumen. Con un'efficienza fino a 147 lm/W, PopPack LED consente di soddisfare diverse esigenze progettuali riducendo al minimo il consumo d'energia.

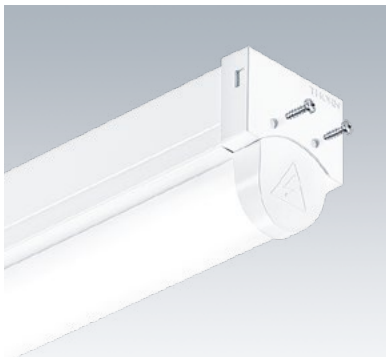

Semplice e sicuro

Il sistema ad incastro di PopPack LED rende l'installazione facile e veloce. Le asole presenti nell'elemento semplificano l'allineamento. Ingressi multipli per cavi e morsettiere con capacità per cablaggio loop in/out di 2,5 mm². È possibile aggiungere delle viti opzionali alle testate per bloccare il corpo, limitando l'accesso ai componenti e garantendo una maggiore sicurezza.

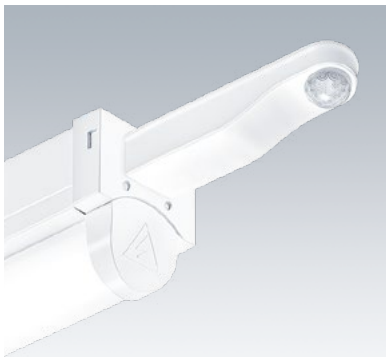

Sistemi di controllo ed emergenza

PopPack LED riduce i costi di manutenzione, con una vita stimata di 50 000 ore, equivalente a un funzionamento di 16 anni per 12 ore al giorno, 5 giorni alla settimana. Risparmi aggiuntivi con controllo DALI o sensore di presenza integrato. È disponibile una versione di emergenza con autonomia di 3 ore.

DATI TECNICI

50 000 ORE L80 A Ta 25°C	IP20	FASCIO LARGO	IK03	E3	SENSORE DI PRESENZA (RILEVAMENTO DELLA PRESENZA)/DIMMERAZIONE DALI
FINO A 147 lm/W	3000 lm, 4500 lm, 5000 lm 6000 lm, 6500 lm, 7000 lm 9000 lm, 11 000 lm	3 LUNGHEZZE: 1200 mm, 1500 mm, 1800 mm	3000 K 4000 K	−20°C / +25°C (0°C / +25°C PER VERSIONE DI EMERGENZA)	CRI 80

INSTALLAZIONE

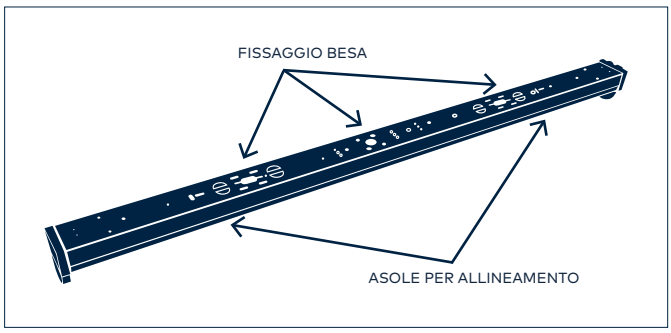

MATERIALE

Regletta:
acciaio laminato preverniciato bianco (RAL9016)

Testate/portalampada:
policarbonato stampato ad iniezione, bianco

Diffusore:
acrilico opale testurizzato

ACCESSORI

KIT VITI x20
(59010828)

KIT VITI x100
(59010829)

KIT CAVO DI SOSPENSIONE 2M
(96627711)

DIMENSIONI

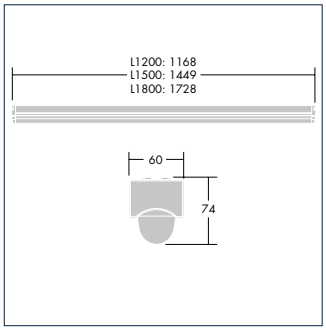

MONTAGGIO

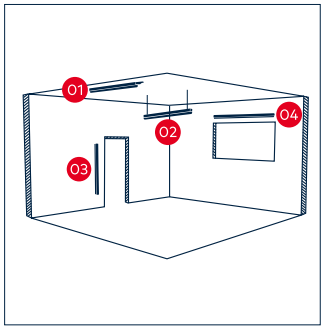

01 Soffitto
02 Sospensione
03 Verticale a parete
04 Orizzontale a parete

Configurate la vostra soluzione con myProduct. Il configuratore myProduct vi consente di configurare una soluzione illuminotecnica in modo facile e veloce.
Disponibile su www.thornlighting.it/myproduct

THORN
LIGHTING

5 ANNI DI GARANZIA

In qualità di produttore illuminotecnico di fama mondiale, Thorn Lighting offre una garanzia di cinque anni su tutta la propria gamma di prodotti in tutti i paesi europei.
THORNLIGHTING.IT/GARANZIA

Thorn Lighting sviluppa e migliora costantemente i suoi prodotti. Tutte le descrizioni, le illustrazioni, i disegni e le specifiche in questa pubblicazione presentano solo particolari generali e non costituiscono parte di alcun contratto. Ci si riserva il diritto di apportare modifiche alle specifiche senza previa notifica o annuncio pubblico. Tutti i beni forniti dall'azienda sono soggetti alle Condizioni generali di vendita dell'azienda, di cui è disponibile una copia su richiesta. Tutte le misure sono in millimetri e i pesi in chilogrammi, salvo diversamente specificato.
Pubblicazione N°.: 96668204 (IT) Chiuso in tipografia: 03/19

YEARS
EST. 1928